| 箱号及系统名称 | 主回路 | 控制原理 | 箱体型号及安装方式 |
|---|---|---|---|

| | 平时 | 消防 |
|---|---|---|
| Pn(kW) | 3.0 | 0.0 |
| Kd | 1.0 | 1.0 |
| Pc(kW) | 3.0 | 0.0 |
| cosφ | 0.85 | 0.80 |
| Ic(A) | 5.4 | 0.0 |

APsb

水泵配电箱

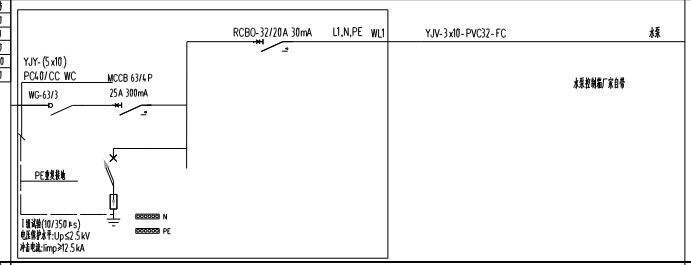


配电箱为室外基础式安装
防护等级不低于IP54
箱体参考尺寸:
1200X800X200mm
注:电源于上级引电处设置。

| | 平时 | 消防 |
|---|---|---|
| Pn(kW) | 112.0 | 0.0 |
| Kd | 0.5 | 0.8 |
| Pc(kW) | 56.0 | 0.0 |
| cosφ | 0.90 | 0.55 |
| Ic(A) | 94.5 | 0.0 |

AP3

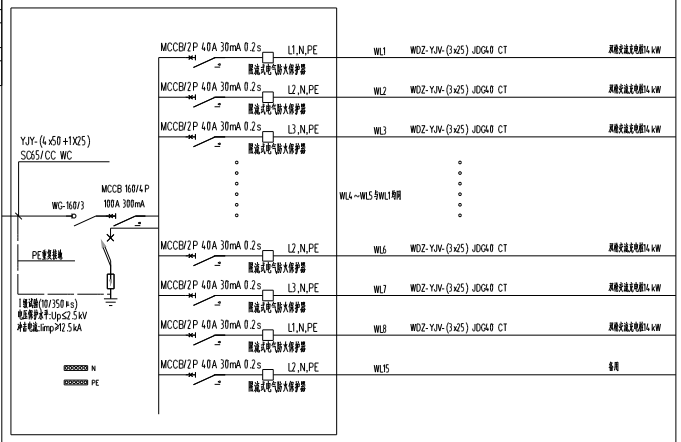


XL-21-动体 IP54
地面下100mm基础钢筋混
定电箱自带计量表

| 箱号及系统名称 | 主回路 | 控制原理 | 箱体型号及安装方式 |
|---|---|---|---|

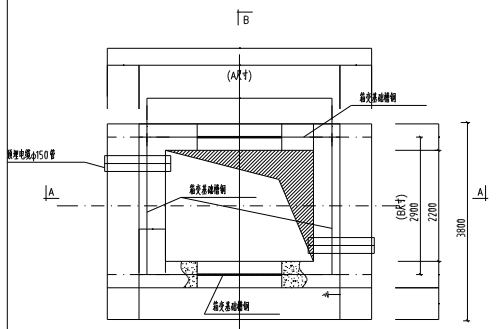


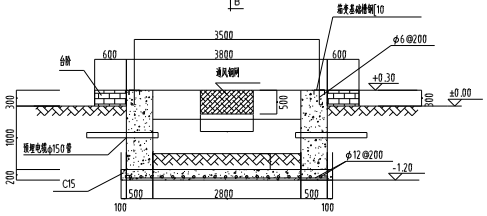


A-A 剖面图

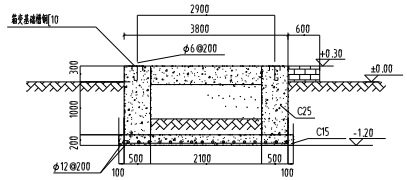


B-B 剖面图

说明:

1、本图尺寸以毫米计,标高以米计。

2、基础基底承载力暂按fk≥100KPa设计。

3、本图土建尺寸A,B尺寸是以变压器容量为依据,具体实施时由箱厂家订货尺寸为准。

4、设备基础采用C25砼现浇。

5、材料:垫层C15 基础为C25

钢筋HPB300级 fy=300N/mm²

HRB400级 fy=335N/mm²

6、基础开挖时,如遇土质达不到设计要求时,请通知相关设计人员会同进行处理。

7、基础地网接地电阻不大于4Ω。

| 箱变尺寸参考 | 单位 | 变压器额定容量(kVA) | | | |
|---|---|---|---|---|---|
| | | 100~400kVA | | 500kVA | |
| | | 终端型 | 环网型 | 终端型 | 环网型 |
| 箱式变尺寸(A) | mm | 3500 | 3500 | 3800 | 4000 |
| 箱式变尺寸(B) | mm | 2700 | 2700 | 2900 | 2800 |
| 箱式变尺寸(C) | mm | 2600 | | | |

箱变基础参考图

说明:

1、户外箱式变配电站位于绿化带中,10KV供电电源由当地供电部门负责。

2、箱变能在全天候的条件下使用。具有牢固、隔热、通风性能好、防凝露、防小动物、防尘、防雨、防潮等多种功能。同时箱变还具有外形美观、维护方便等优点。

3、箱式变配电站设变压器单元以及低压配电单元。各单元之间均用隔板隔离成独立的功能小室。各功能隔离小室均设有自动照明装置。

4、箱式变配电站通风系统采用自然风冷和强迫风冷方式。在箱式变配电站框架侧板上装设排风扇,当箱内温度超过 40° C时,排风扇自动启动。

5、箱式变配电站系统应设置加热器,当箱内温度低于电气设备、仪表和继电器的最低允许温度时,加热器自动启动,

6、变压器采用干式变压器;高压小室采用环网柜;低压配电室采用固定柜,低压断路器采用抽拔式。

7、户外箱式变配电站应安装在坚实、平整的基础上,箱变基础由厂家配套提供。箱式变配电站基础四周应用-50x5mm热镀锌扁钢敷设成环形接地带,接地装置埋深为1m,接地电阻不应大于4Ω。

8、配电系统图留待当地的供电部门确认后再实施。


四川省建筑设计研究院有限公司
SICHUAN PROVINCIAL ARCHITECTURAL DESIGN AND RESEARCH INSTITUTE CO., LTD.

中华人民共和国住房和城乡建设部工程设计资质证书
Project Design Qualification Certificate By MOHURD
No.: A151006365 | A251006362

地址:成都市天府大道中段688号大源国际中心
Add.: Icon International Center, 688# Tianfu Avenue Mid Section, Chengdu
邮编 Post Co.: 610097


图纸内容记录

| 序号 | 版本号 | 内容说明 | 内容时间 |
|---|---|---|---|
| | | | |
| | | | |
| | | | |
| | | | |
| | | | |
| | | | |
| | | | |
| | | | |
| | | | |
| | | | |

注册执业签章
PROFESSIONAL REGISTERED SIGNET

| | | |
|---|---|---|
| 姓 名 NAME | | |
| 注册证书号 REG. CERT. NO. | | |
| 注册印章号 REG. SIGNET NO. | | |
| 部门负责人 DEPT. DIRECTOR | 杨坤 | |
| 项目负责人 PROJECT LEADER | 杜娟 | |
| | | |
| 审 定 APPROVED BY | 阮合明 | |
| 审 核 REVIEWED BY | 阮合明 | |
| 专业负责人 PERSON IN CHARGE | 万正林 | |
| | 吴耀安 | |
| | | |
| 校 核 CHECKED BY | 周敏 | |
| 设 计 DESIGNED BY | 吴耀安 | |
| 制 图 DRAWN BY | 吴耀安 | |
| 发 包 方 CLIENT | 泸州市酒业智慧园区三期管理第二中心 | |
| 工 程 名 称 PROJECT | 泸州中基市政环境生态修复提升工程 | |
| 子 项 名 称 SUB-PROJECT | 基础工程 | |
| 设 计 号 DESIGN NO. | SJN202300304-01 | |
| 图 名 DWG. TITLE: | 配电系统图(四) | |
| 单 位 UNIT: | 比 例 SCALE: | |
| 图 别 DWG. TYPE | 基电施 | 图 号 DWG. NO. 1.011 |
| 版本号 VERSION | 01 | 日 期 DATE 2024.06 |

各专业出版本图纸对本图共使


有限责任研究院(A)